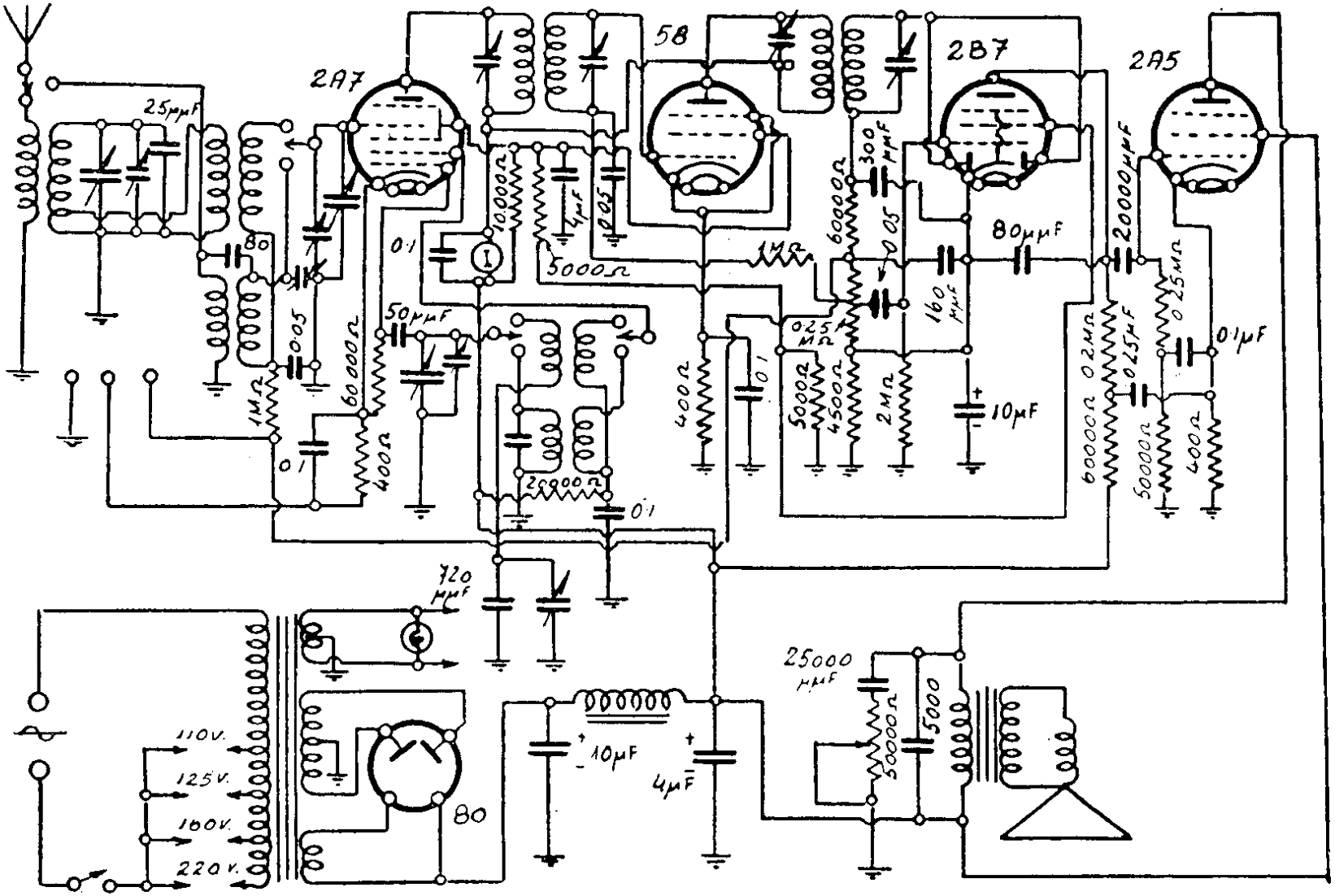

COMPAGNIA GEN. ELETTRICITÀ - "SUPER MIRA 5"

COMPAGNIA GENERALE DI ELETTRICITÀ — Modelli « Super Mira 5 dionda e fonodionda »
Produzione 1934 - Media frequenza: 175 kc.